STEZKA PRO PĚŠÍ A CYKLISTY (S VÝJ. MOŽNOSTÍ VJEZDU DOPR. OBSLUHY PŘILEHLÝCH OBJEKTŮ)

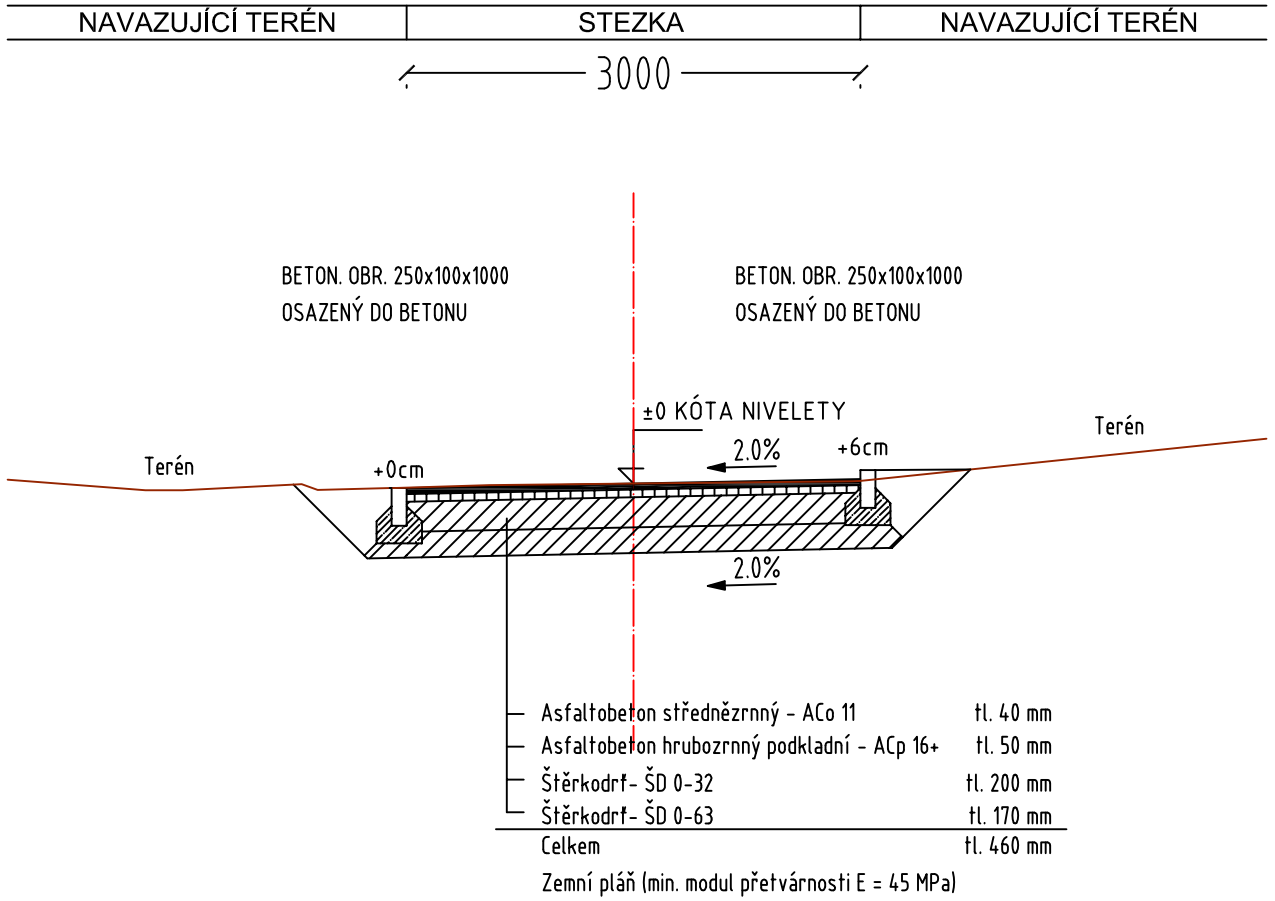

ČÍSLO REVIZE	DATUM REVIZE	POPIS REVIZE
7.		
6.		
5.		
4.		
3.		
2.		
1.		

OTISK RAZÍTKA:

Projekce dopravní Filip s.r.o.
Švermova 1338, 413 01 Roudnice nad Labem, tel.: 416 831 624
IČO: 28714792, DIČ: CZ28714792

VÝŠKOVÝ SYSTÉM B.P.V
SOUŘADNICOVÝ SYSTÉM S - JTSK

Vypracoval:	Ing. Josef Filip, Ing. Tomáš Husák	Vedoucí projektu: Ing. Josef Filip	
Kontroloval:	Ing. Josef Filip		
KÚ:	Psáry, Dolní Jirčany	Kraj: Středočeský	Datum: 06/2013
Investor:	obec Psáry		Stupeň: DSP
Zakázka:	AKTUALIZACE A DOPLNĚNÍ PROJEKTOVÉ DOKUMENTACE NA CYKLOSTEZKY V OBCI PSÁRY – ČÁST AKTUALIZACE		Číslo zakázky: 12-125
			Počet formátů A4: 2
Obsah:	VZOROVÉ ŘEZY – SO 104		Číslo přílohy: C.4.4.
			Měřítko: 1:50
			Číslo kopie: