ŘEZ A-A'

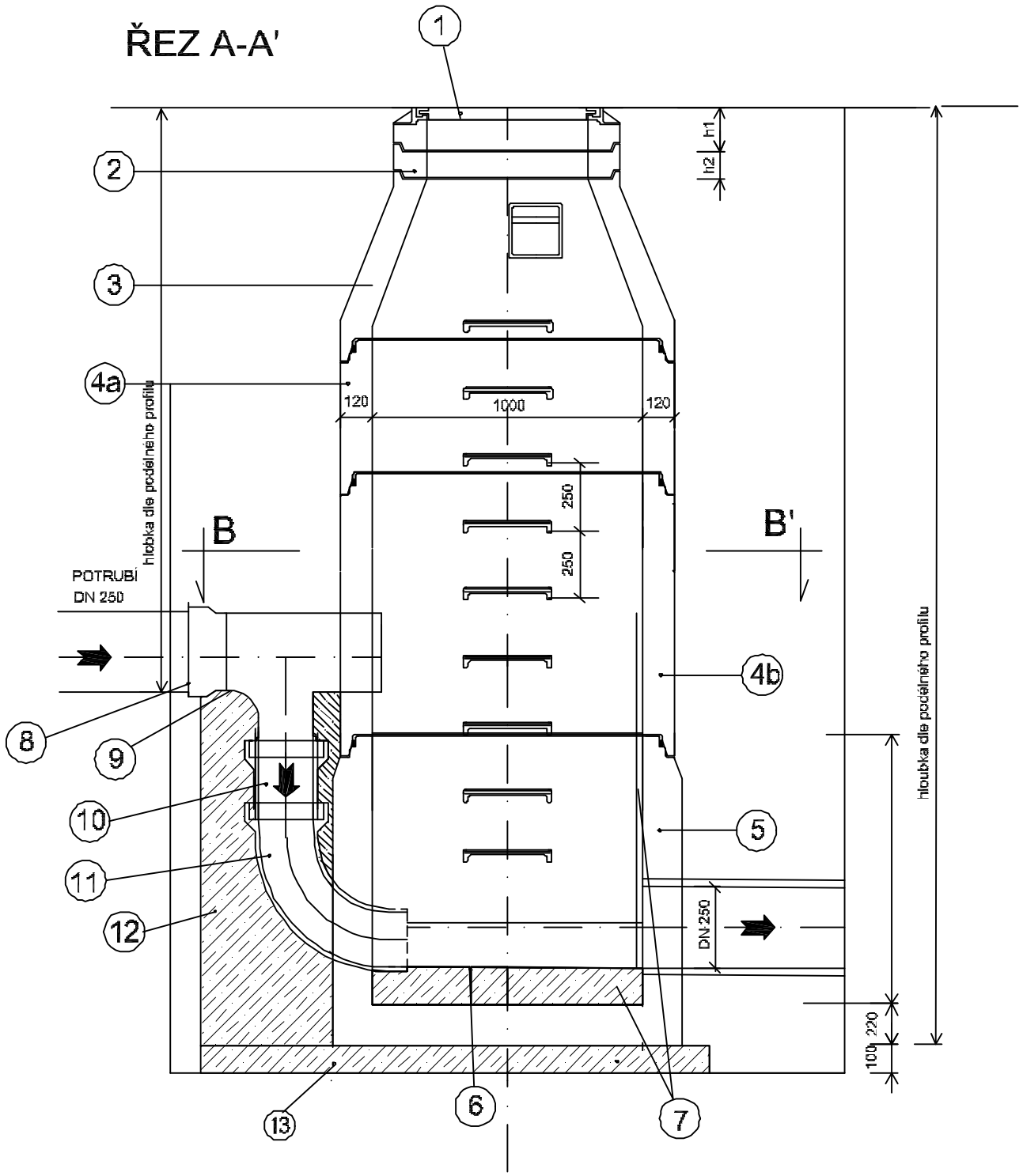

ŘEZ B-B'

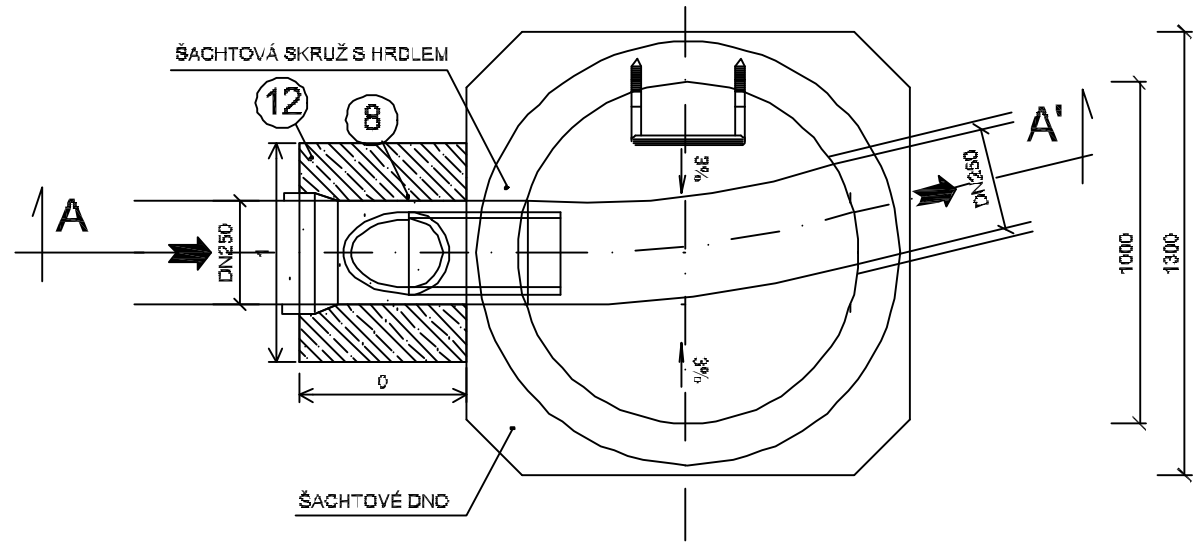

LEGENDA

1. ŠACHTOVÝ POKLOP LITINOVÝ - TŘÍDA D400, h = 160mm
2. VYROVNÁVACÍ PRSTENEC DN 625, STAVEBNÍ VÝŠKY h = 100mm
3. ŠACHTOVÝ KÓNUS DN 1000/ 625 S HRDLEM A SE STUPADLY, STAVEBNÍ VÝŠKA 600mm
4a. ŠACHTOVÁ SKRUŽ DN 1000 S HRDLEM A SE STUPADLY, STAVEBNÍ VÝŠKA 500mm, VYROVNÁVACÍ PRSTENEC
4b. ŠACHTOVÁ SKRUŽ DN 1000 S HRDLEM A SE STUPADLY, STAVEBNÍ VÝŠKA 1000mm
5. ŠACHTOVÉ DNO DN 1000 PREFABRIKOVANÉ
6. KAMENINOVÝ PŮLŽLÁBEK VÝŠKY 1/ 2 DN
7. TVRZENÝ BETON S ČEDIČOVÝM KAMENIVEM C20/ 25
8. GUMOVÁ MANŽETA - PŘECHOD NA BETON
9. HLAVA SPADIŠTĚ - KAMENINA T-KUS DN 250/ 200
10. KAMENINOVÉ POTRUBÍ DN 250
11. OBLOUK - KAMENINA DN 250
12. OBETONOVÁNÍ POTRUBÍ - BETON ČSN EN 206-1 C25/ 30 XO
13. PODKLADNÍ BETON C12/ 15

NOVADUS spol.s r.o.: Ke Skalám 603 261 01 Příbram V	STAVBA: PSÁRY - DEŠŤOVÁ KANALIZACE V ČÁSTI ULICE SLUNEČNÍ		
ZODPOV. PROJEKTANT : ING. V. KOVALČÍK	MÍSTO STAVBY: PSÁRY, OKRES PRAHA - ZÁPAD	DATUM:	06/2016
	INVESTOR: OBEC PSÁRY	STUPEŇ:	DÚR/DSP
		M :	
VYPRACOVALA : ING. Z. KLIMTOVÁ	**VZOROVÁ ŠACHTA - SPADIŠTĚ**	příloha č.	D.1.4